Durchfluss-Schauglas PN 10 bis 63

Mit Schweißenden und Doppelverglasung

Typ 531D

VERWENDUNG:

Zur Beobachtung von Füllung und Strömung in Rohrleitungen. Das Schauglas ermöglicht eine zuverlässige Überwachung der Funktion und der Leistung einzelner Apparate sowie von ganzen Anlagen.
Rohrleitungen, die komplett entleert werden müssen, haben bei Standard-Schaugläsern eine Restflüssigkeit im Schauglasbereich. Bei dieser Schauglasarmatur verbleibt bei waagerechtem Einbau so gut wie keine Restflüssigkeit im Gehäuse! Die Doppelverglasung bietet erhöhte Sicherheit gegenüber Einfachverglasung.

Betriebsbedingungen:		
Temperatur: (abhängig von Glas und Dichtung)	150°C 280 °C	
Druck:	≤ 10 bis 63[1]	Bar
[1] höher siehe Typ 521		

EINBAUHINWEIS:

Nach dem Einschweißen des Grundkörpers ist zu prüfen, ob sich die Dichtflächen verzogen haben! Gegebenenfalls muss nachgearbeitet werden! Für den Schweißprozess ist es sinnvoll das schauglas im demontierten Zustand einzuschweißen oder mit geringer wärmeeinwirkung zu arbeiten. Bei nichtbefolgung können die Gläser beschädigt werden. Beachten Sie, die für die Montage erforderlichen Drehmomente!

Mit Schweißenden und Doppelverglasung (ΔP≤ 10 / 16 / 25 / 40 / 63 bar)

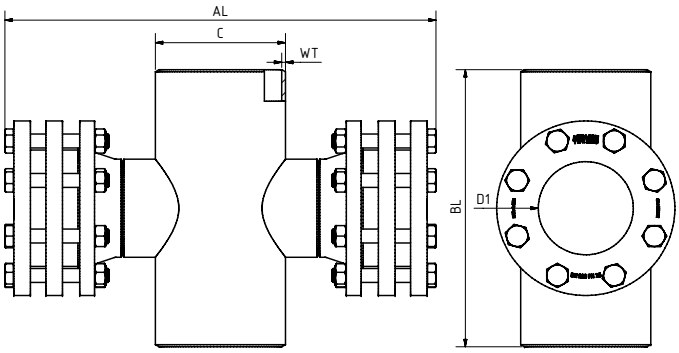

Werkstoffe:	
Gehäuse:	1.4571; 1.4539; 1.4404
Glas:	Borosilikatglas DIN 7080 Natron-Kalk-Glas DIN 8902 Quarzglas Glimmer META®-Glas
Dichtung:	PTFE; FKM; NBR; C4400; Silikon; EPDM; Graphit
Schrauben:	A4-70
Sondermaterialien auf Anfrage	

DN	40	50	80	100	125	150	200	250	300	350	400
BL	200	230	310	350	400	480	600	730	850	980	1100
D1	35	45	55	83	107	132	160	160	160	160	160
AL[2]	335	360	430	480	530	574	698	816	935	1060	1110
C	48,3	60,3	88,9	114,3	139,7	168,3	168,3	219,1	273	355,6	406,4
WT	2,6	2,9	3,2	3,6	4	4,5	6,3	7,1	8	8,8	11

[2] andere Maße auf Anfrage
Maße entsprechen PN 16, andere Druckstufen eventuell abweichend

Andere Größen und Flanschstandards auf Anfrage

Durchfluss-Schauglas PN 10 bis 63

Mit Schweißenden und Doppelverglasung

Typ 531D

PRODUCTCODE:

Gruppe	TYP	DN	PN	Gehäuse*	Glas	Dichtung	Variante
11	531D	1: 40 2: 50 3: 80 4: 100 5: 125 6: 150 7: 200 8: 250 9: 300 10: 350 11: 400 12: Sonder	0: 10 **1: 16** 2: 25 3: 40 4: 63 5: Sonder	**1: 1.4571** 2: 1.4404 3: 1.4539 4: Sonder	**1: Borosilikatglas (Boro) DIN 7080** 2: Natron-Kalk-Glas (NKG) DIN 8902 3: Quarzglas 4: Boro + Glimmer 6: META®-Glas	1: PTFE 2: FKM 3: NBR 4: C4400 5: Silikon 6: EPDM **7: Graphit** 8: Sonder	Von ACI bei Bedarf vergeben

INFO: Sofern nicht anders angegeben wird der hervorgehobene Werksstandard geliefert.
* Deckflansche aus Gehäusematerial oder nach Angebot / Auftragsbestätigung

SONDERAUSFÜHRUNGEN/OPTIONEN:

a) Einfachverglasung (Typ 531)
b) Glimmerschutz
c) FEP Schutzscheibe
d) LED oder Halogen Lampen, ATEX-certified, EX
e) Zusätzliche Optionen auf Anfrage

BEISPIEL:

11-531D-10-1-1-1-7-0 entspricht dem Produktcode:
ACI Typ 531D
DN350
PN16
Gehäuse 1.4571
Borosilikatglas
Dichtung Graphit
Standardausführung

EMPFEHLUNG:

Für aggressive Medien oder Dampf sollten Glimmerscheiben zum Schutz der Gläser verwendet werden.

ACI Industriearmaturen GmbH
Tel. +49 (0) 2461 91634 00
info@aci24.com • www.aci24.com

Technische Änderungen und Fehler vorbehalten!